Scrivanie EDP per laboratori

L'evoluzione del Tavolo da laboratorio, consente di creare una postazione da lavoro ergonomica, funzionale e gradevole.
Per i clienti che lo desiderano Nuova Consul è sempre disponibile per progettare e definire il lay-out che soddisfi in tutto le loro esigenze senza ulteriori costi aggiuntivi.

La scrivania EDP è predisposta a ricevere cavi di alimentazione e di trasmissione dati, provenienti sia dal pavimento che da linee aeree, in modo pratico ed incanalato.

La struttura portante è dotata di canaline verticali ed orizzontali comunicanti tra loro che permettono di convogliare i cavi nel massimo ordine e, all'occorrenza, disponibili immediatamente per eventuali modifiche.

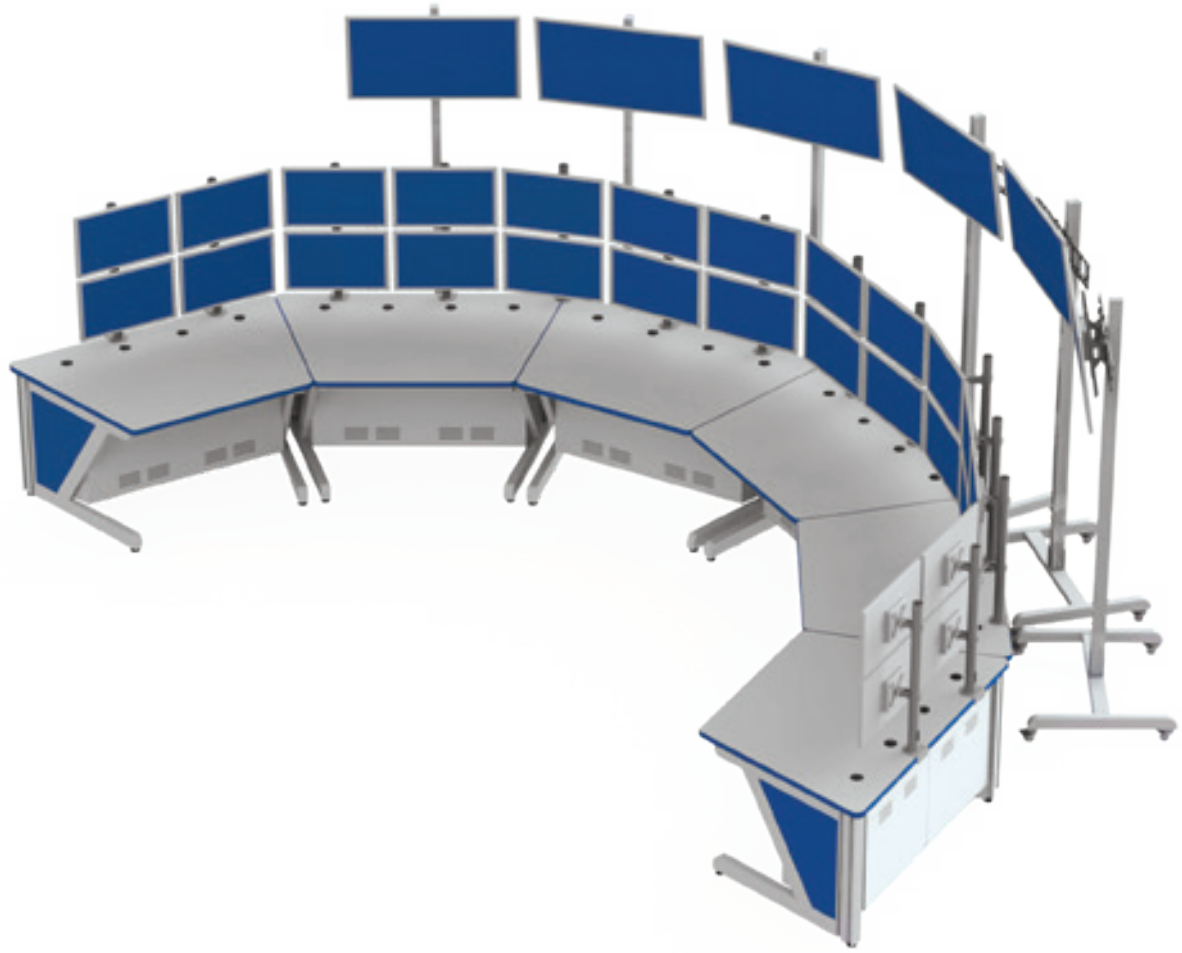

La scrivania EDP è facilmente adattabile all'inserimento di apparati quali Multiswitch, Extender, Splitter ecc… in modo pratico ed ergonomico, qualora ne sia fatta richiesta.
In oltre la grande versatilità della struttura e la sua modularità permettono anche facili modifiche estetiche per poter rispondere appieno alle esigenze operative richieste.

Configurazione base

Struttura portante in tubo acciaio 80x50x2mm. con accoppiati vari scatolati strutturali, in lamiera acciaio, che consentono di avere canaline comunicanti tra loro, per il posizionamento e il passaggio dei cavi, sia verticalmente che orizzontalmente.

Versione con box rack 19" 14u prof. 700 mm. posizionato sotto la scrivania a DX o a SX. (pag.13)

Piano di lavoro spessore 30 mm, in truciolato rivestito sui due lati con laminato melaminico antiriflesso ad alta resistenza.

Bordi arrotondati con profilo in termoplastico semirigido **GRIGIO AGATA tipo RAL 7038.**

Piedini regolabili.

Veniciatura a polveri colore **RAL 7035.**

A richiesta si realizzano:

- Scrivanie con protezione ESD con piano lavoro in laminato "statico dissipativo".
- Abbinamenti con Box e/o Armadi Rack 19"
- Gruppi di elettrificazione personalizzati.
- Verniciatura con altri colori.
- Bordi ripiano con profilo termoplastico NERO o altri colori.
- Fornitura in kit di montaggio.

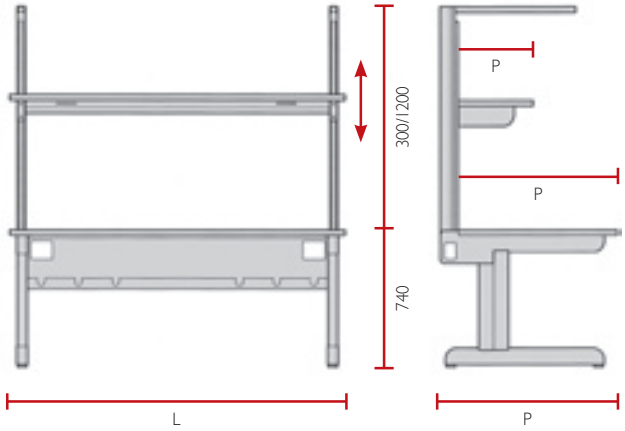

Versione con box Rack

codici per SCRIVANIA da ufficio

MISURE mm. (LxP)	STANDARD	con Box Rack 19" 14u DX	con Box Rack 19" 14u SX
1200 x 950	690.002	690.052	690.072
1300 x 950	690.003	690.053	690.073
1400 x 950	690.004	690.054	690.074
1500 x 950	690.005	690.055	690.075
1600 x 950	690.006	690.056	690.076
1700 x 950	690.007	690.057	690.077
1800 x 950	690.008	690.058	690.078

codici per SCRIVANIA RINFORZATA da laboratorio

MISURE mm. (LxP)	CODICE STANDARD	con Box Rack 19" 14u DX	con Box Rack 19" 14u SX
1200 x 950	790.002	790.052	790.072
1300 x 950	790.003	790.053	790.073
1400 x 950	790.004	790.054	790.074
1500 x 950	790.005	790.055	790.075
1600 x 950	790.006	790.056	790.076
1700 x 950	790.007	790.057	790.077
1800 x 950	790.008	790.058	790.078
1900 x 950	790.009	790.059	790.079
2000 x 950	790.010	790.060	790.080

Configurazioni ad angolo

Le postazioni lavoro ad angolo si realizzano frapponendo tra due scrivanie un modulo ad angolo che può essere a **90°** oppure a **45°**.
I moduli sono completi di canalina passacavi posteriore, posizionata sotto il piano lavoro, per congiungere elettricamente le due scrivanie.

A richiesta si realizzano:

- Moduli con angolazioni diverse dallo standard.
- Protezione ESD con piano lavoro in laminato "statico dissipativo".
- Gambe con piede corto.

MODULO AD ANGOLO

Angolo 45°	Angolo 90°
cod. 690.022	cod. 690.020

codici per SCRIVANIA PER ANGOLO da ufficio

MISURE mm.	GAMBA CORTA DX	GAMBA CORTA SX	GAMBE CORTE SX E DX	GAMBA CORTA SX + BOX	GAMBA CORTA DX + BOX
1200 x 950	690.202	690.222	690.242	690.262	690.282
1300 x 950	690.203	690.223	690.243	690.263	690.283
1400 x 950	690.204	690.224	690.244	690.264	690.284
1600 x 950	690.206	690.226	690.246	690.266	690.286
1700 x 950	690.207	690.227	690.247	690.267	690.287
1800 x 950	690.208	690.228	690.248	690.268	690.288

codici per SCRIVANIA RINFORZATA PER ANGOLO da laboratorio

MISURE mm.	GAMBA CORTA DX	GAMBA CORTA SX	GAMBE CORTE SX E DX	GAMBA CORTA SX + BOX	GAMBA CORTA DX + BOX
1200 x 950	790.202	790.222	790.242	790.262	790.282
1300 x 950	790.203	790.223	790.243	790.263	790.283
1400 x 950	790.204	790.224	790.244	790.264	790.284
1500 x 950	790.205	790.225	790.245	790.265	790.285
1600 x 950	790.206	790.226	790.246	790.266	790.286
1700 x 950	790.207	790.227	790.247	790.267	790.287
1800 x 950	790.208	790.228	790.248	790.268	790.288
1900 x 950	790.209	790.229	790.249	790.269	790.289
2000 x 950	790.210	790.230	790.250	790.270	790.290

Accessori per scrivanie EDP

COPPIA MONTANTI UNIVERSALI STD a "L" e "C"

Sono dotati di binario per fissaggio mensole ed accessori a qualsiasi altezza e di canalina verticale inter-comunicante per passaggio cavi.

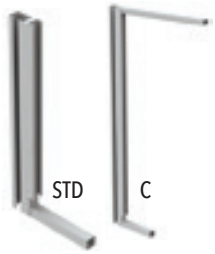

H. UTILE	VERSIONE "L"	VERSIONE "C"
300 mm.	691.003	-
600 mm.	691.006	-
1200 mm.	691.012	691.020

MENSOLA REGOLABILE IN H.

Ripiano truciolato rivestito in laminato melaminico P.400 h.25 mm.

Rinforzo sottopiano, con struttura a omega completa di canalina posteriore passacavi.

Coppia viti speciali per il fissaggio sui montanti a qualsiasi altezza.

Portata max 70 Kg uniformemente distribuiti.

LARGHEZZA	PROFONDITÀ	codice
1200 mm.	400 mm.	691.102
1300 mm.	400 mm.	691.103
1400 mm.	400 mm.	691.104
1500 mm.	400 mm.	691.105
1600 mm.	400 mm.	691.106
1700 mm.	400 mm.	691.107
1800 mm.	400 mm.	691.108
1900 mm.	400 mm.	691.109
2000 mm.	400 mm.	691.110

BARRA PORTA LCD

Esecuzione in acciaio zincato

L. RIPIANO LAVORO	codice
1200 mm.	691.039/02
1300 mm.	691.039/03
1400 mm.	691.039/04
1500 mm.	691.039/05
1600 mm.	691.039/06
1700 mm.	691.039/07
1800 mm.	691.039/08
1900 mm.	691.039/09
2000 mm.	691.039/10

SUPPORTO LCD SCORREVOLE SU TRAVERSA

Piastra girevole ed inclinabile con foratura VESA 75x75 e 100x100 per il fissaggio LCD su barra posteriore.

cod. 999.790

BARRA ELETTRIFICATA INCLINATA

Comprende:

- 1 spia bianca,
- 1 magnetotermico 16A,
- 6 prese Italia
- 4 prese trivalenti (Schuko e Italia).

A richiesta: *elettrificazione su specifica del cliente.*

L. RIPIANO LAVORO	CODICE
1200 mm.	691.252
1300 mm.	691.253
1400 mm.	691.254
1500 mm.	691.255
1600 mm.	691.256
1700 mm.	691.257
1800 mm.	691.258
1900 mm.	691.259
2000 mm.	691.260

Accessori per scrivanie EDP

SUPPORTO ILLUMINAZIONE PER MONTANTI

L. PIANO LAVORO	codice
1200 mm.	691.038/02
1300 mm.	691.038/03
1400 mm.	691.038/04
1500 mm.	691.038/05
1600 mm.	691.038/06
1700 mm.	691.038/07
1800 mm.	691.038/08
1900 mm.	691.038/09
2000 mm.	691.038/10

CASSETTO PORTACANCELLERIA

Cassetto con divisori in termoplastica nera.

Scorrimento su guide a sfera.

Applicazione sottotavolo.

L.	P.	H.	codice
380 mm.	320 mm.	55 mm.	994.473

MISURE INTERNE		
350 mm.	220 mm.	30 mm.

CASSETTIERE SERIE "200"

Ruote Ø 35 cm. e dispositivo anti-ribaltamento, ovvero non consente l'apertura di più cassetti.

Portata massima per cassetto: Kg. 8

Misure interne cassetti (LxPxH):
N.1 - 325x495x30 mm. *se presente*
N.1 - 340x495x110 mm. *se presente*
N.2 o 3 - 340x495x145 mm.

H.	N. CASSETTI	codice
57 mm.	1+3	994.738
55 mm.	3	994.737

L. 41 P. 58 mm. - RUOTE Ø 50

BASE E VANO PORTA PC

Realizzati in lamiera di acciaio verniciata.

Vano sagomato sui lati per agevolare i collegamenti.

Applicazione del vano sotto tavolo.

Base estraibie con scorrimento su ruote interne.

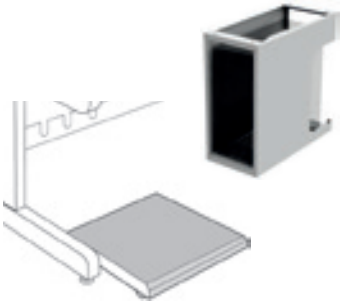

VANO PORTA PC - DIMENSIONI UTILI INTERNE

L.	P.	H.	codice
180 mm.	460 mm.	410 mm.	940.768

BASE PORTA PC ESTRAIBILE SU RUOTE

L.	P.	H.	codice
500 mm.	550 mm.	50 mm.	691.921

PANNELLO DI CHIUSURA

Piastra di chiusura canalina cavi gamba.

Realizzato in lamiera d'acciaio.

Chiusura ad incastro.

cod. 691.947

ILLUMINAZIONE

I vantaggi di una corretta illuminazione sul posto di lavoro sono molteplici. Oltre ad assicurare il benessere nei luoghi di lavoro, contribuisce all'incremento della produttività ed alla prevenzione degli infortuni sul lavoro.
A questo proposito vengono proposte diverse soluzioni a LED.

Tipo ① : Illuminazione a fascio largo

E' l'applicazione che permette di illuminare sia il posto di lavoro che la sua area circostante.
E' consigliabile dove non esiste una adeguata illuminazione dell'ambiente. La sua collocazione è sui montanti dei tavoli.

Tipo ② e ③ : Illuminazione a fascio stretto

Permette di concentrare l'illuminazione su un'area ristretta del posto di lavoro, aumentandone anche l'intensità luminosa.
La sua collocazione è sui montanti dei tavoli o sotto le mensole.

Tipo ④ : Illuminazione con ottica "Asimmetrica"

E' l'applicazione che risponde meglio alle normative vigenti. Permette di illuminare correttamente l'area di lavoro senza provocare effetti indesiderati.
La sua collocazione è **esclusivamente sottomensola.**

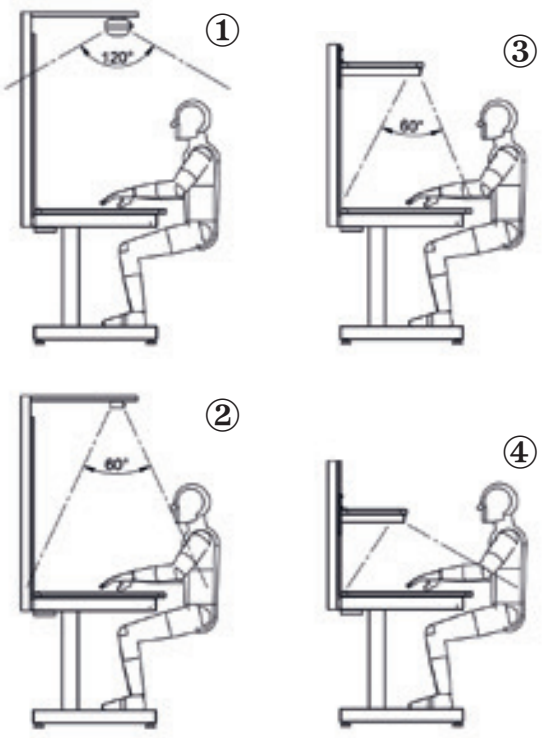

Di norma le lampade montate sulle nostre apparecchiature hanno una temperatura di colore di 4000 Kelvin

ALCUNE NOTE INFORMATIVE SULLA LUCE

A titolo esemplificativo alcune temperature di colore	
Lampada incandescente	circa 2700 K
Lampada fluorescente	circa 3500 K
Sole al tramonto	circa 3800 K
Sole d'estate a mezzogiorno	circa 5500 K
Cielo sereno	circa 6500 K

Temperatura di colore (Kelvin)	
Luce bianca - calda	inferiore a 3300 K
Luce bianca - neutra	3300 K ÷ 5300 K (*)
Luce bianca - fredda	superiore a 5300 K (**)

(*) 4000 K temperatura media consigliata per l'assemblaggio standard meccanico/elettrico.

(**) Temperatura consigliata per lavorazioni di assemblaggio elettronico di precisione.

Illuminazione per attività	lux generale	lux localizzato
Illuminazione ambiente generale	150 ÷ 300	----
Uffici tecnici e laboratori	250 ÷ 400	500 ÷ 750
Assemblaggio apparecchiature	300 ÷ 500	1000 ÷ 1500
Assemblaggi di precisione	500 ÷ 750	1500 ÷ 2000

A richiesta: sono disponibili altre temperature di colore.

Gruppi illuminazione

ILLUMINAZIONE A LED 4000K

GRUPPO ILLUMINAZIONE "SOTTOMENSOLA"

Fascio luminoso asimmetrico incorporato nel telaio mensola.

ILLUMINAZIONE: **Tipo** ④

POTENZA	ILLUMINAMENTO	FASCIO LUCE
48 W	*2400 Lux	ASIMMETRICO④

** Illuminamento sul piano lavoro a 0°, con piano mensola ad altezza 470 mm. e 200 Lux ambientali.*

- Aggiungere il suffisso "F" al codice mensola indicato a pag.24.
- Per lampada a LED DIMMERABILE, aggiungere il suffisso "D" al codice mensola indicato a pag. 24.

LAMPADA INTEGRATA NEL SUPPORTO

Corpo in lamiera d'acciaio verniciato

Diffusore in policarbonato opale.

Fascio luminoso diffondente.

Applicazione sui montanti ad altezza 1200 mm.

ILLUMINAZIONE: **Tipo** ②

POTENZA	ILLUMINAMENTO	L. TAVOLO	codice
48 W	* 750 Lux	1300 mm.	999.754/03
48 W	* 750 Lux	1400 mm.	999.754/04
48 W	* 750 Lux	1500 mm.	999.754/05
48 W	* 750 Lux	1600 mm.	999.754/06
48 W	* 750 Lux	1700 mm.	999.754/07
48 W	* 750 Lux	1800 mm.	999.754/08
48 W	* 750 Lux	1950 mm.	999.754/09

** Illuminamento sul piano lavoro a 0° e 200 Lux ambientali.*

ILLUMINAZIONE A LED 4000K

LAMPADA AD ALTA EFFICIENZA

Ottica parabolica semilucida con alette trasversali e filtro metacrilico prismatizzato.

Applicazione sui montanti, altezza 1200 mm.

ILLUMINAZIONE: **Tipo** ②

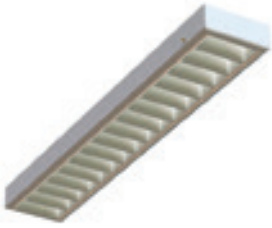

POTENZA	ILLUMINAMENTO	TAV. L.	codice
2 x 24 W	1300 Lux *	1300 mm.	999.795
2 x 30 W	1600 Lux *	1700 mm.	999.796

** Illuminamento sul piano lavoro a 0° e 200 Lux ambientali.*
** ALtezza 1200 mm.*

LAMPADA A LED

Diffusore in policarbonato opale rigato internamente.

Applicazione sui montanti ad altezza 1200 mm.

LLUMINAZIONE: **Tipo** ① e ②

POTENZA	ILLUMINAMENTO	FASCIO LUCE	codice
** 24 W	* 690 Lux	largo ①	999.783
** 33 W	* 1450 Lux	stretto ②	999.784

** Illuminamento sul piano lavoro a 0° e 200 Lux ambientali.*

*** Per tavoli con lunghezza minima 1300 mm.*

TEGOLINO (SUPPORTO) ILLUMINAZIONE PER MONTANTI

Per tavoli MG7, MG21 e k.

per TAVOLO L.	codice
1300 mm.	999.032/01
1400 mm.	999.047/00
1500 mm.	999.033/01
1600 mm.	999.034/00
1700 mm.	999.035/00
1800 mm.	999.036/02
1950 mm.	999.037/00